APROD® kapcsolható polcos állvány

A rendszer

Az APROD kapcsolható polcos állványrendszer sorozatban gyártott, csavarmentes kapcsolattal összeállítható elemekből áll. Rugalmas kialakításának köszönhetően számtalan felhasználási területen bizonyított már: kis- és nagykereskedelmi üzletekben, raktárakban, könyvtárakban, irodákban, irattárakban, valamint galériás vagy gördíthető állványrendszerek kialakításánál.

Az állványok egyszerűen és gyorsan szerelhetők, bonthatók és igény esetén könnyen áttelepíthetők. A speciális kapcsolófejek biztosítják a sarokmerevségüket, és lehetővé teszik a kétoldali akadálymentes betárolást. A polcok mérettől függően, megoszló terhelés mellett 140–200 kg teherbírással rendelkeznek.

A rendszer sokoldalúságát tovább növelik a különféle speciális elemek és kiegészítők (pl. alkatrésztárolók) is, amelyekkel bármilyen tárolási feladat megoldható.

Az állványok hidegen hengerelt minőségi acélból, festett vagy horganyzott kivitelben készülnek. A műanyag bevonatú felületvédelmük beégetéssel, robotporszórásos technológiával történik, amely biztosítja az egyenletes minőséget, a korrózióvédelmet és az esztétikus megjelenést.

Az elemek és az alkatrészek csereszabatosak.

A tervezéstől a kivitelezésig teljes körű szolgáltatást nyújtunk, amelyre 2 év garanciát vállalunk.

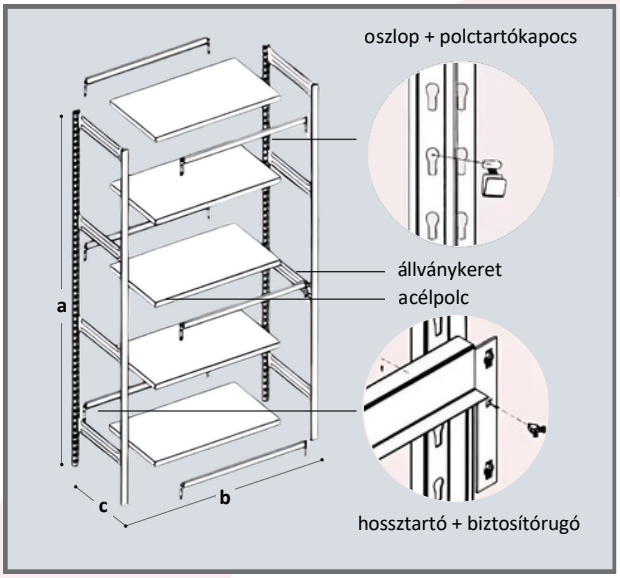

A festett kivitel színválasztéka

	Állványkeret	Acélpolc, hossztartó
fehér (RAL 9003)	x	x
szürke (RAL 7035)	x	x
kék (RAL 5019)	x	-

A fentiektől eltérő színben csak egyedi megrendelésre gyártunk!

Fő elemek

Állványkeret (AK, AKZ)

- Az állványkeretek két oszlopból, merevítő- vagy borítólemezből és az oszlop aljára szegecselt fém talplemezből, előreszerelten készülnek.
- 2 méter magasságig műanyag talplemez is alkalmazható.
- Az oszlopok felső vége műanyag záródugóval zárható.
- Az állványkeret készülhet nyitott, vagy zárt kivitelben.

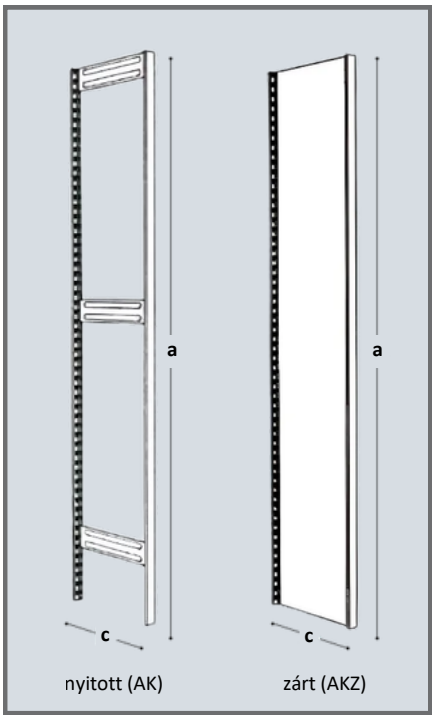

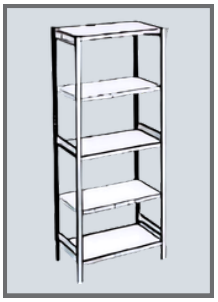

alapmező

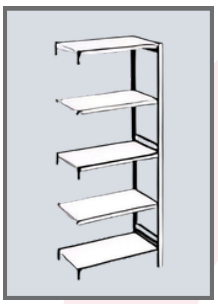

kiegészítő mező

- Az állványelemekből állványmezők, az állványmezőkből pedig állványsorok alakíthatók ki, amelyek lehetnek egymezős és/vagy ikermezős állványsorok.
- Egy állványsor egy alapmezőből és igény szerint több kiegészítő mezőből áll.

A festett vagy horganyzott állványok alapméretei

Magasság (mm) -a-	1000, 1500, 2000, 2500, 3000
Szélesség (mm) -b-	600, 800, 1000, 1200
Mélység (mm) -c-	300, 400, 500, 600

Az alapmérettől eltérő méretek gyártása egyedi megrendelés alapján történik.

Az állvány hossza: n x b (mm) + **50** mm *(ahol n=a mezők száma)*

Magasság (mm) -a-	Mélység (mm) -c-	Típusjel	Típusjel
1000	300	AK103	AKZ103
	400	AK104	AKZ104
	500	AK105	AKZ105
	600	AK106	AKZ106
1500	300	AK153	AKZ153
	400	AK154	AKZ154
	500	AK155	AKZ155
	600	AK156	AKZ156
2000*	300	AK203	AKZ203
	400	AK204	AKZ204
	500	AK205	AKZ205
	600	AK206	AKZ206
2500*	300	AK253	AKZ253
	400	AK254	AKZ254
	500	AK255	AKZ255
	600	AK256	AKZ256
3000*	300	AK303	AKZ303
	400	AK304	AKZ304
	500	AK305	AKZ305
	600	AK306	AKZ306

**járatos méretek*

Acélpolc (AP)

- Az acélpolcok az állványkeret oszlopai közé helyezhetők el a hossztartókra, vagy a polctartó kapcsokra.
- Az acélpolcok szélei 180 fokban visszaperemezettek.
- Az acélpolcok polconkénti terhelhetősége megoszló terhelés mellett 140-200 kg/polc.

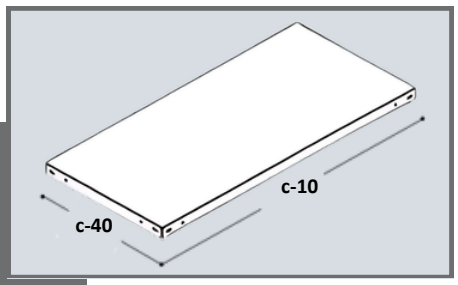

Szélesség (mm) -b-	Mélység (mm) -c-	Típusjel	Terhelhetőség (kg) *megoszló terhelés mellett
600	300	AP063	200
	400	AP064	
	500	AP065	
	600	AP066	
800	300	AP083	200
	400	AP084	
	500	AP085	
	600	AP086	
1000	300	AP103	200
	400	AP104	
	500	AP105	190
	600	AP106	
1200	300	AP123	150
	400	AP124	
	500	AP125	
	600	AP126	140

Hossztartó (AH)

- A hossztartók biztosítják az állványkeretek összekapcsolását.
- A kapcsolófejek speciálisan kialakított körmökkel, az állványkeret 50 mm-es osztású, perforált oszlopaiba rögzíthetők.
- Az állványkeretek összekapcsolását követően a hossztartóba két darab biztosítórugót kell behelyezni, amelyek megakadályozzák a véletlen kiemelést.
- 2 méteres állványmagasságig 2 pár hossztartót, 2 méter felett pedig 3 pár hossztartót kell beépíteni.

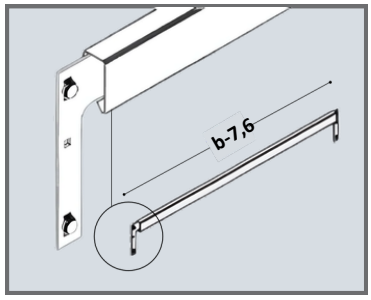

Hosszúság (mm) -b-	Hossztartó típusjel
600	AH060
800	AH080
1000	AH100
1200	AH120

Biztosítórugó (ABR)

- A biztosítórugó a hossztartó véletlen kiemelését akadályozza meg.
- Elhelyezése a hossztartó kapcsolófejein kialakított négyzetes furatokban történik (tartónként 2 darab).

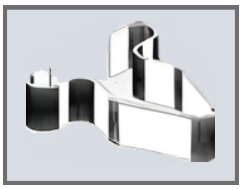

Polctarttókapocs (APT)

- A polctartókapocs az acélpolc rögzítésére szolgál.
- A kapocs az állványoszlopok
- 50 mm-es osztású perforációiba illeszthető.
- Polconként 4 darab kapocs szükséges.
- A polctartókapocs horganyzott kivitelben készül.

Kiegészítő elemek

Polcosztó (APO)

- A polcon tárolt termékek elkülönítésére szolgál, keresztirányban az acélpolcokra helyezve.

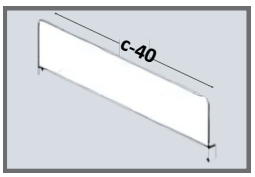

Állványmélység (mm) -c-	Polcosztó típusjel
300	APO030
400	APO040
500	APO050
600	APO060

Kidőlésgátló (AKG)

- Megakadályozza a polcokra helyezett áruk leesését.
- Egyszerűen rögzíthető az állványoszlopok perforációjához.

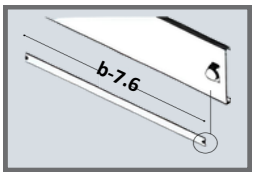

Állványszélesség (mm) -b-	Kidőlésgátló típusjel
600	AKG060
800	AKG080
1000	AKG100
1200	AKG120

Címketartó (ACT)

- Praktikus megoldás a polcokon tárolt áruk jelölésére.
- Csavarozással egyszerűen rögzíthető a polcok perforációjához.

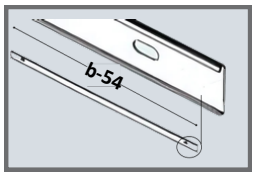

Állványszélesség (mm) -b-	Címketartó típusjel
600	ACT060
800	ACT080
1000	ACT100
1200	ACT120

Műanyag zárdugó (AZ)

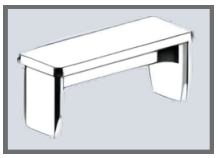

- Az állványoszlopok felső végének lezárására szolgál.

Ikresítő (AI)

- Két egymás melletti állványsort köt össze.
- Az állványkeretek oszlopainak felső végébe helyezve.

Fali rögzítő (AFR)

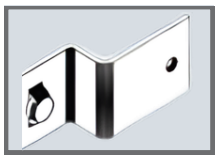

- Az állványoszlop perforációiba kapcsolható és a falhoz csavarral rögzíthető.

Felső összekötő (AFO)

- Az állványkeretek felső végébe helyezve, az állványsorok közlekedőutak feletti összekötésére szolgál.
- A közlekedési út méretétől függően 800-1400 mm mérethatárok között, 50 mm-es méretosztással rendelhető.
- Festett és horganyzott kivitelben készül.

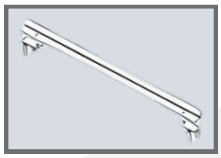

Hátsó borítólemez (AHB)

- Az állványkeret oszlopaiba helyezett felfogó fülre erősíthető csavarozással.
- Mérete: az állványok szélességének megfelelően, igény szerinti magassági méretekben készül.
- Zárt és perforált kivitelben rendelhető.

Egyéb speciális emelek

- Műanyagtalp
- Állítható talp
- Toldóelemek